Surge protectors for LED lighting system Class 2

MLP2-230L-P/DL



Speziell entwickelter Überspannungsschutz mit kombinierten Schutz für die Stromversorgung und Datenleitung:

- Viele Varianten je nach Anwendung verfügbar
- Mit Schraubklemmen oder Kabelverdrahtung
- IP65 Versionen
- Für Schutzklasse I oder II Anwendung
- Reiner AC-Schutz oder in Kombination mit Steuer- oder Datenleitungen
- Entwickelt für Uoc: 10 kV und Imax: 10 kA für höchste Anforderungen im Aussenbereich nach IEEE & ANSI
- Optische und elektrische (optional) Fehlersignalisation

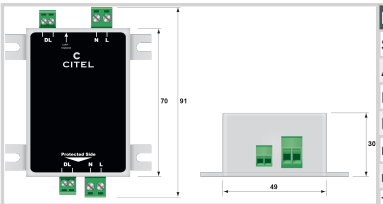

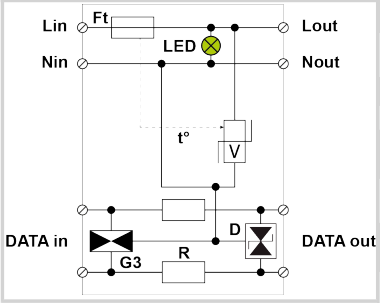

ELEKTRISCHE EIGENSCHAFTEN		
SPD Typ	IEC	2+3
AC-Netzform		TT-TN
Nennspannung	Un	230-277 Vac
Höchste Dauerspannung AC	Uc	305 Vac
max. Frequenzbereich	f max.	10 MHz
max. Laststrom @25°C	IL	2.5 A
TOV-Spannung (L-N) 5sec. Charakteristik *TOV Fest*	UT	335 Vac Festigkeit
TOV-Spannung (L-N) 120min. Charakteristik *TOV Fest oder Sicher*	UT	440 Vac Sicheres Verhalten
Schutzleiterstrom -Leckstrom (CM) bei Uc	Ipe	Keiner
Folgestrom, Kurzschlußstrom nach dem Ableitvorgang	If	Keiner
Nennableitstoßstrom (8/20) µs /Pol *15 Impulse mit In (8/20) µs*	In	5 kA
max. Ableitstoßstrom *max. Ableitfähigkeit 8/20 µs pro Pol*	Imax	10 kA
max. Gesamtableitstoßstrom (8/20)µs *Gesamtableitstoßstrom mit 1 x (8/20)µs*	Imax Total	20 kA
Kombinierter Stoß nach IEC 61643-11 (1,2/50µs + 8/20µs) /Pol *Test klasse III : 1.2/50µs – 8/20µs*	Uoc	10 kV / 5 kA
Surge withstand IEEE C62.41.2		10 kV / 10 kA
Schutzmodus *Schutzmodi- common und/oder differential*		CM / DM
Schutzpegel L/N *@ In (8/20µs)*	Up L/N	1.5 kV
Schutzpegel L/PE *@ In (8/20µs)*	Up L/PE	1.5 kV
Kurzschlussfestigkeit	Isccr	10 000 A
MECHANISCHE EIGENSCHAFTEN		
Montage auf		Wandmontage oder Montageplatte
Gehäusewerkstoff		Thermoplastik UL94 V-0
Temperaturbereich	Tu	-40/+85°C
Einbaumaße		Siehe Maßbild
Trennvorrichtungen		
thermische Trennvorrichtung		Intern
Fehlerstromschutzschalter		Typ „S“ oder zeitverzögert
NORMEN		
Normkonform nach		IEC 61643-11 / DIN EN 61643-11 / UL1449 ed.5
Artikel Nummer		
721232		