DC Überspannungsschutz Typ 2

DS210-48DC



- Typ 3 Überspannungsschutz für Gleichstromversorgung
- Un DC: von12 VDC bis 130 VDC erhältlich
- Ableitströme pro Pol: Imax= 2 kA bis 6 kA
- Sichere Trennvorrichtung
- Optische Fehleranzeige
- Steckbares Schutzmodul

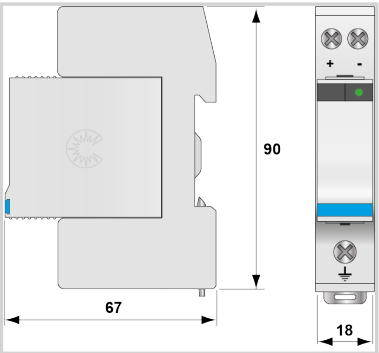

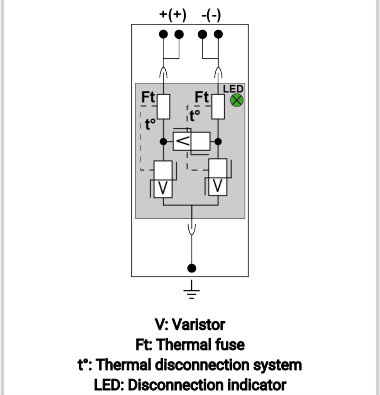

V: Varistor
Ft: Thermal fuse
t°: Thermal disconnection system
LED: Disconnection indicator

ELEKTRISCHE EIGENSCHAFTEN		
SPD Typ	IEC	2+3
Anwendung		DC-Stromversorgung 48 Vdc
Nennspannung	Un	48 Vdc
Nennspannung DC	Un-dc	48 Vdc
Höchste Dauerspannung AC	Uc	40 Vac
Höchste Dauerspannung DC	Uc	56 Vdc
max. Laststrom @25°C	IL	20 A
Schutzleiterstrom -Leckstrom (CM) bei Uc	Ipe	< 0.2 mA
PV Betriebsstrom -Leckstrom (DM) bei Ucpv	Icpv	< 0.1 mA
Folgestrom, Kurzschlußstrom nach dem Ableitvorgang	If	Keiner
Nennableitstoßstrom (8/20) µs /Pol *15 Impulse mit In (8/20) µs*	In	2 kA
max. Ableitstoßstrom *max. Ableitfähigkeit 8/20 µs pro Pol*	Imax	6 kA
max. Gesamtableitstoßstrom (8/20)µs *Gesamtableitstoßstrom mit 1 x (8/20)µs*	Imax Total	2 kA
Kurzschlussfestigkeit PV	Iscpv	1000 A
Anschlusspfade		+/-/PE
Schutzmodus *Schutzmodi- common und/oder differential*		CM / DM
Schutzpegel +/PE (-/PE) *@ In (8/20µs)*	Up	180 V
MECHANISCHE EIGENSCHAFTEN		
Technologie		MOV
Ableiterkonfiguration		2 polig
Anschlussart		Fahrstuhlklemme 1.5-10mm² (+/-) / 2.5-25mm²(35mm²) (PE)
Bauart		Steckbare modulare Bauweise für Hutschienenmontage
Montage auf		35 mm Hutschiene
Gehäusewerkstoff		Thermoplastik UL94 V-0
Temperaturbereich	Tu	-40/+85°C
Schutzart		IP20
Ausfallverhalten		Trennung vom Netz; optische Anzeige
Fehlersignalisierung		Optische Anzeige aus
Ersatzmodul		DSM210-48DC
Einbaumaße		Siehe Maßbild
Trennvorrichtungen		
thermische Trennvorrichtung		Intern
Vorsicherung max.		10 A (gL/gG)
NORMEN		
Normkonform nach		IEC 61643-11 / DIN EN 61643-11 / UL1449 ed.5
Artikel Nummer		
440401		