Gasgefüllte Funkenstrecke für Potentialausgleich

BF P100 750V

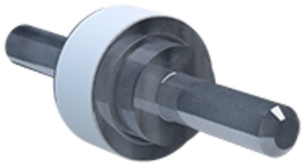

- Isolationsfunkenstrecke
- Für Aussen- und Innenbereich geeignet
- Ableitstoßstrom: 100 kA
- Konform zur EN 62561-3

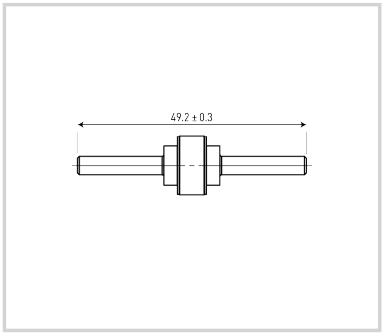

ELEKTRISCHE EIGENSCHAFTEN		
Rated DC withstand voltage	Uw DC	600 V
Rated AC withstand voltage	Uw AC	420 V
max. Ableitstoßstrom *max. Ableitfähigkeit 8/20 µs x 1*	Imax	100 kA
Blitzstoßstrom (10/350)µs /Pol *max . Blitzableitfähigkeit pro Pol (10/350)µs*	Iimp	50 kA
Rated impulse sparkover voltage	Ur Iimp	1500 V
MECHANISCHE EIGENSCHAFTEN		
Technologie		Gasableiter
Temperaturbereich		-40°C / +90°C
Number of units per package		20 units per cardboard
Einbaumaße		Siehe Maßbild
NORMEN		
Normkonform nach		EN 62561-3
RoHS-Konformität		Ja
Artikel Nummer		
90231330		