Überspannungsschutz für Video-Sicherheitstechnik

MSP-VM230-2P



- Kombiniertes Schutzgerät für Stromversorgungs-, Video- und Daten- bzw. Steuerstromkreise für Kameras
- Ansprechendes und robustes Metallgehäuse
- BNC-Schnittstelle für das Videosignal
- Anschluss der Spannungsversorgung und Datenleitung über Schraubkontakte
- Für 230 Vac und 120 Vac oder 12 Vdc und 24 Vdc erhältlich
- Optische Betriebsanzeige

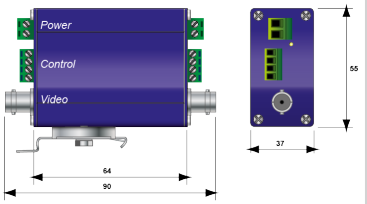

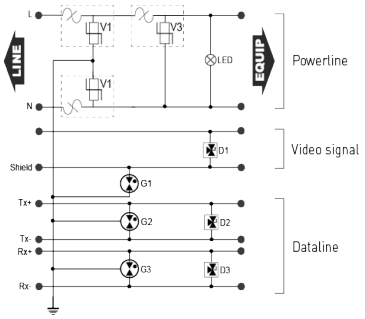

G: Gas discharge tube
V: Varistor
D: Clamping diode network
LED: Indicator

ELEKTRISCHE EIGENSCHAFTEN		
Anwendung		230/400V
AC-Netzform		TT-TN
Höchste Dauerspannung DC	Uc	255 Vdc
max. Frequenzbereich	f max.	16 MHz
Einfügungsdämpfung		< 0.1 dB
max. Laststrom @25°C	IL	5 A
max. Laststrom @25°C	IL	300 mA
Nennableitstoßstrom (8/20) µs /Pol *15 Impulse mit In (8/20) µs*	In	5 kA
max. Ableitstoßstrom *max. Ableitfähigkeit 8/20 µs pro Pol*	Imax	10 kA
Kombinierter Stoß nach IEC 61643-11 (1,2/50µs + 8/20µs) /Pol *Test klasse III : 1.2/50µs – 8/20µs*	Uoc	10 kV / 5 kA
Schutzmodus *Schutzmodi- common und/oder differential*		CM / DM
Schutzpegel- *@ In (8/20µs)*	Up	1.2 kV
C3 Schutzpegel L/L *C3 (10/1000µs), 300 Impulse @10 A, (Ader/Ader)*	Up	20 V
C3 Schutzpegel L/PE *C3 (10/1000µs), 300 Impulse @10 A, (Ader/Erde)*	Up	20 V
ELEC		
Anwendung		Video-Signal
ELEC		
Höchste Dauerspannung DC	Uc	6 Vdc
ELEC		
max. Frequenzbereich	f max.	100 Mhz
ELEC		
Einfügungsdämpfung		< 1dB
ELEC		
Schutzpegel-*@ In (8/20µs)*	Up	20 V
ELEC		
Anwendung		0-5V Signal / 2 Doppeladern
ELEC		
Höchste Dauerspannung DC	Uc	8 Vdc
ELEC		
max. Frequenzbereich	f max.	16 Mhz
ELEC		
Einfügungsdämpfung		< 1dB
ELEC		
Nennableitstoßstrom (8/20) µs /Pol*15 Impulse mit In (8/20) µs*	In	2.5 kA
ELEC		
max. Ableitstoßstrom *max. Ableitfähigkeit 8/20 µs pro Pol*	Imax	5 kA
ELEC		
Schutzpegel-*@ In (8/20µs)*	Up	20 V
MECHANISCHE EIGENSCHAFTEN		
Technologie		GSG+MOV
Anschlussart		Schraubklemme 1.5-2.5 mm²
Bauart		Gehäuse zur Wand- oder Hutschienenmontage
Montage auf		Wand- oder Hutschienenmontage
Gehäusewerkstoff		eloxiertes Aluminium
Temperaturbereich	Tu	-40/+85°C
Schutzart		IP20
Ausfallverhalten		Trennung vom Netz mit Stromkreistrennung; LED aus
Fehlersignalisierung		Stromkreistrennung und LED aus
Einbaumaße		Siehe Maßbild
NORMEN		
Normkonform nach		IEC 61643-21 /DIN EN 61643-21 / UL1449 ed. 4
Artikel Nummer		
420431		

MSP-VM230-2P