Schraubklemmen-Adapter für "V"-Verdrahtung

KN T 1316I

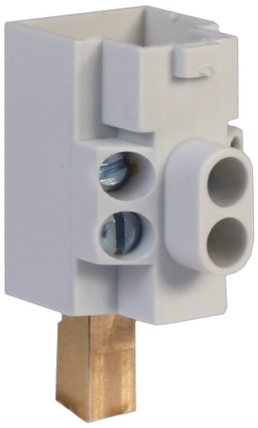

- "V"-Anschluss Schraubklemme für SPD
- Ermöglicht eine optimale Schutzwirkung dank kurzer Anschlussleitungen gemäß VDE 0100-534 und VDS 2031
- 2 x 2,5-25 mm² Leiter-Anschluss
- Entwickelt für Überspannungsschutzgeräte DAC/DDC-Serie

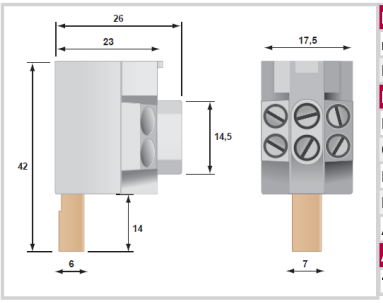

ELEKTRISCHE EIGENSCHAFTEN		
max. Laststrom @25°C	IL	32 A
Max. Laststrom	IL	1000 Vac / 100 A
MECHANISCHE EIGENSCHAFTEN		
Montage auf		Fahrstuhlklemme DS-Serien
Gehäusewerkstoff		Polycarbonate UL94 V-0
Einbaumaße		Siehe Maßbild
Kontaktmaterial		Messing
Anschlussquerschnitt		2,5 mm² bis 10 mm² (16 mm²)
Artikel Nummer		
151000		