Kombi-Ableiter Typ 1+2

DDC30S-20-65



- Kombi-Ableiter Typ 1+2 für Gleichstromversorgung, 2-polig
- Ableitfähigkeit pro Pol bis: In= 15 kA; Imax= 30 kA; Iimp= 4 kA (10/350 µs)
- Steckbares Schutzmodul
- Fernsignalisierung
- prIEC 61643-41

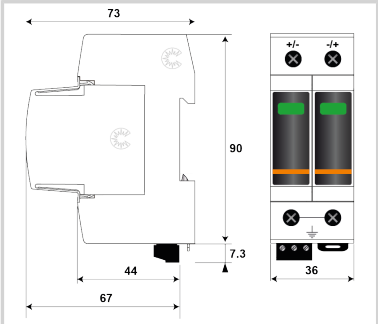

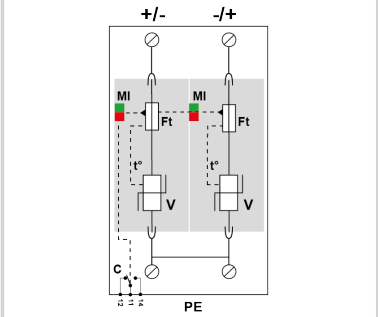

V: Hoch-Energie Varistor
Ft: Thermische Sicherung
C: Fernsignalisierung
t°: Thermische Trennvorrichtung
MI: Fehlersignalisierung

ELEKTRISCHE EIGENSCHAFTEN		
SPD Typ	IEC	1+2
Nennspannung DC	Un-dc	48 Vdc
Höchste Dauerspannung AC	Uc	50 Vac
Höchste Dauerspannung DC	Uc	65 Vdc
Schutzleiterstrom -Leckstrom (CM) bei Uc	Ipe	< 0.2 mA
Folgestrom, Kurzschlußstrom nach dem Ableitvorgang	If	Keiner
Nennableitstoßstrom (8/20) µs /Pol *15 Impulse mit In (8/20) µs*	In	15 kA
max. Ableitstoßstrom *max. Ableitfähigkeit 8/20 µs pro Pol*	Imax	30 kA
Blitzstoßstrom (10/350)µs /Pol *max . Blitzableitfähigkeit pro Pol (10/350)µs*	Iimp	4 kA
Gesamt- Blitzstoßstrom (10/350)µs *Gesamtblitzstromableitfähigkeit 1x (10/350)µs*	Itotal	8 kA
Anschlusspfade		+/PE und -/PE
Schutzpegel +/PE (-/PE) *@ In (8/20µs)*	Up	300 V / 600 V
Kurzschlussfestigkeit	Isccr	50 000 A
MECHANISCHE EIGENSCHAFTEN		
Technologie		MOV
Ableiterkonfiguration		Database-Error /Product mix
Anschlussart		Schraubklemmen: 2.5-25mm² +/-: 1.5-10mm²
Montage auf		35 mm Hutschiene
Gehäusewerkstoff		Thermoplastik UL94 V-0
Temperaturbereich	Tu	-40/+85°C
Schutzart		IP20
Ausfallverhalten		Trennung vom Netz; optische Anzeige
Fehlersignalisierung		2 mechansiche Anzeigen rot
Ersatzmodul		MDDC30-65
Fernmeldesignalisierung (FS)		Potentialfreier Wechsler
Anschlußquerschnitt (FS)		max. 1,5 mm² ein-/mehrdrahtig
Schaltleistung max.		250 V / 0.5 A (AC) / 30 V / 3 A (DC)
Einbaumaße		Siehe Maßbild
Trennvorrichtungen		
thermische Trennvorrichtung		Intern
Vorsicherung max.		max. 125 A (gL/gG)
NORMEN		
Normkonform nach		prIEC 61643-41
Artikel Nummer		
828110122		