Überspannungsschutz Typ 2+3 (festverdrahtet)

MLP1-230L-W/DL

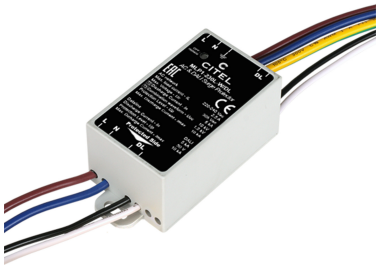

Speziell entwickelter Überspannungsschutz mit kombinierten Schutz für die Stromversorgung und Datenleitung:

- Viele Varianten je nach Anwendung verfügbar
- Mit Schraubklemmen oder Kabelverdrahtung
- IP65 Versionen
- Für Schutzklasse I oder II Anwendung
- Reiner AC-Schutz oder in Kombination mit Steueroder Datenleitungen
- Entwickelt für Uoc: 10 kV und Imax: 10 kA für höchste Anforderungen im Aussenbereich nach IEEE & ANSI
- Optische und elektrische (optional) Fehlersignalisation

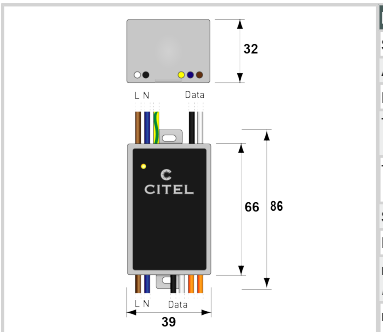

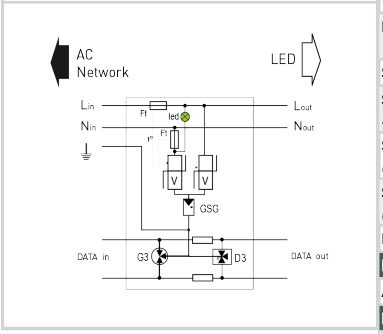

ELEKTRISCHE EIGENSCHAFTEN		
SPD Typ	IEC	2+3
AC-Netzform		TT-TN
Nennspannung	Un	230-277 Vac
TOV-Spannung (L-N) 5sec. Charakteristik *TOV Fest*	UT	335 Vac Festigkeit
TOV-Spannung (L-N) 120min. Charakteristik *TOV Fest oder Sicher*	UT	440 Vac Sicheres Verhalten
Schutzleiterstrom -Leckstrom (CM) bei Uc	Ipe	Keiner
Folgestrom, Kurzschlußstrom nach dem Ableitvorgang	If	Keiner
max. Ableitstoßstrom *max. Ableitfähigkeit 8/20 µs pro Pol*	Imax	AC : 10 kA I DATA : 10 kA
max. Gesamtableitstoßstrom (8/20)µs *Gesamtableitstoßstrom mit 1 x (8/20)µs*	Imax Total	AC : 20 kA I DATA : 20 kA
Kombinierter Stoß nach IEC 61643-11 (1,2/50µs + 8/20µs) /Pol *Test klasse III : 1.2/50µs – 8/20µs*	Uoc	10 kV / 5 kA
Surge withstand IEEE C62.41.2		10 kV / 10 kA
Schutzmodus *Schutzmodi- common und/oder differential*		CM / DM
Schutzpegel L/N *@ In (8/20µs)*	Up L/N	1.5 kV
Schutzpegel L/PE *@ In (8/20µs)*	Up L/PE	1.5 kV
Kurzschlussfestigkeit	Isccr	10 000 A
ELEC		
Anwendung		AC : 220-240 V Einphasig I DATA : DALI
ELEC		
Nennspannung	Un	24 V
ELEC		
Höchste Dauerspannung AC	Uc	AC : 305 Vac I DATA : 28 Vdc
ELEC		
max. Frequenzbereich	f max.	DATA : 10 MHz
ELEC		
Einfügungsdämpfung		DATA : < 1dB
ELEC		
max. Laststrom @25°C	IL	AC : 2.5 A I DATA : 300mA
ELEC		
Nennableitstoßstrom (8/20) µs /Pol*15 Impulse mit In (8/20) µs*	In	AC : 5kA I DATA : 5 kA
ELEC		
Schutzpegel-*@ In (8/20µs)*	Up	DATA : 50 V
MECHANISCHE EIGENSCHAFTEN		
Technologie		GSG+MOV
Anschlussart		AC : max. 1.5 mm² DATA : max. 1 mm²
Montage auf		Trägerrahmen zur Wandmontage
Gehäusewerkstoff		Thermoplastik UL94 V-0
Temperaturbereich	Tu	-40/+85°C
Schutzart		IP65
Ausfallverhalten		Trennung vom Netz mit Stromkreistrennung; LED aus
Fehlersignalisierung		Stromkreistrennung und LED aus
Spannungs- oder Betriebszustandsanzeige		Grüne LED an
Fernmeldesignalisierung (FS)		No
Einbaumaße		Siehe Maßbild
Trennvorrichtungen		
thermische Trennvorrichtung		Intern
Fehlerstromschutzschalter		Typ „S“ oder zeitverzögert
NORMEN		

MLP1-230L-W/DL

Normkonform nach		IEC 61643-21 /DIN EN 61643-21 / UL1449 ed. 4
Artikel Nummer		
711231		