CL-DSL



- Überspannungsschutz für Telekommunikations-Anwendungen
- Schutz von VDSL2, VDSL, DSL, ISDN und analogen Endgeräten
- Erweiterter Frequenzbereich bis 400 MHz
- Aufputzmontage

CE

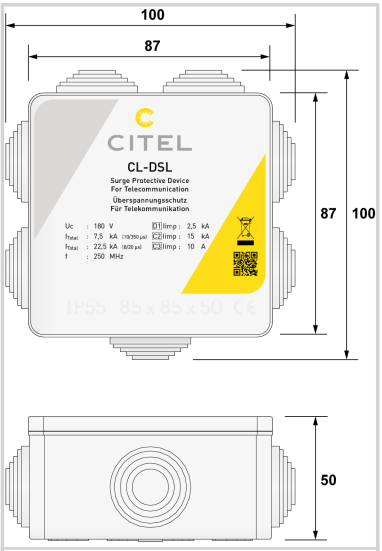

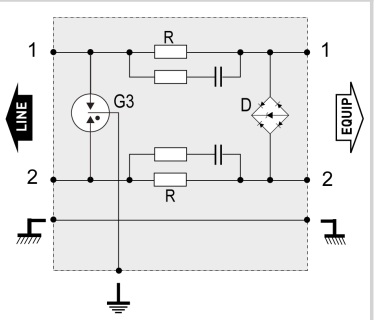

Gb: 3-electrode gas tube
R: Resistor
DBC: 3-pole low capacitance diode

ELEKTRISCHE EIGENSCHAFTEN		
Anwendung		Analoges Telefon, ADSL2, VDSL2
Nennspannung	Un	180 V
Höchste Dauerspannung DC	Uc	180 Vdc
max. Frequenzbereich	f max.	400 MHz
Einfügungsdämpfung		< 3 dB
max. Laststrom @25°C	IL	750 mA
C2 Nennableitstoßstrom *10x 8/20 µs Impulse*	In	15 kA
C3 Schutzpegel L/PE *C3 (10/1000µs), 300 Impulse @10 A, (Ader/Erde)*	Up	< 280 V
D1 Blitzstoßstrom *2x 10/350 µs Impuls*	Iimp	2.5 kA
MECHANISCHE EIGENSCHAFTEN		
Technologie		GDT+ kapazitätsarmes Diodennetzwerk
Ableiterkonfiguration		1 Doppelader
Anschlussart		Federkraftklemme min: 0,5 mm² / max: 2,5 mm²
Bauart		Kunstoffgehäuse zur Wandmontage
Montage auf		Wandmontage (Schrauben nicht im Lieferumfang enthalten)
Gehäusewerkstoff		Thermoplastik UL94 V-0
Temperaturbereich	Tu	-40/+85°C
Schutzart		IP55
Ausfallverhalten		Kurzschluss
Einbaumaße		Siehe Maßbild
NORMEN		
Normkonform nach		IEC 61643-21 / DIN EN 61643-21
Artikel Nummer		
6400066		