Überspannungsschutz für 4-Doppeladern

B480-24D3



- Überspannungsschutz für 1, 2 und 4-Doppeladern
- Für Telekommunikations- und Datenleitungen
- Auswechselbare Schutzschaltung
- Wandmontage / Anschluss über Schraubklemmen
- Erfüllt IEC 61643-21 und VDE 0845-3-1

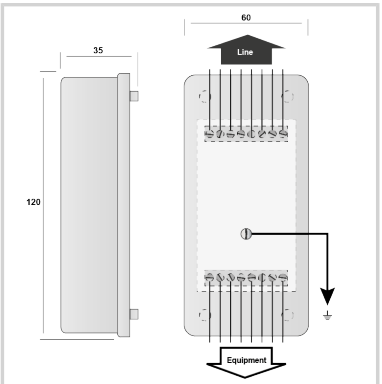

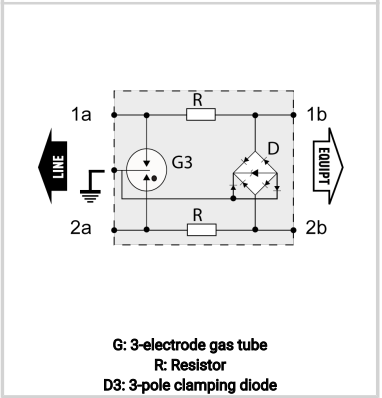

G: 3-electrode gas tube
R: Resistor
D3: 3-pole clamping diode

ELEKTRISCHE EIGENSCHAFTEN		
Anwendung		4-20mA, 24V
Nennspannung	Un	24 Vdc
Höchste Dauerspannung DC	Uc	28 Vdc
max. Frequenzbereich	f max.	20 MHz
Einfügungsdämpfung		< 1 dB
max. Ableitstoßstrom *max. Ableitfähigkeit 8/20 µs pro Pol*	Imax	20 kA
C2 Nennableitstoßstrom Ader/Ader	In	5 kA
Serieninduktivität (± 10 %)		non
C3 Schutzpegel L/L *C3 (10/1000µs), 300 Impulse @10 A, (Ader/Ader)*	Up	40 V
D1 Blitzstoßstrom *2x 10/350 µs Impuls*	Iimp	2.5 kA
Max. Laststrom	IL	300 mA
Schaltbild		B
Serienwiderstand		< 4.7 Ohm
MECHANISCHE EIGENSCHAFTEN		
Technologie		GDT +R +Diode
Ableiterkonfiguration		4 Doppeladern
Anschlussart		Anschluss der Adern, Schrimung und Erde über Fahrstuhlklemmen 0.4-1.5 mm² ; Erdung über Hutschiene möglich
Bauart		Kunstoffgehäuse zur Wandmontage
Montage auf		Wandmontage (Schrauben nicht im Lieferumfang enthalten)
Gehäusewerkstoff		Thermoplastik UL94 V-0
Temperaturbereich	Tu	-40/+85°C
Schutzart		IP20
Ausfallverhalten		Kurzschluss
Ersatzmodul		S480-24D3
Fernmeldesignalisierung (FS)		No
Einbaumaße		Siehe Maßbild
NORMEN		
Normkonform nach		IEC 61643-21 / DIN EN 61643-21 / UL497B
Zulassungen		UL 497B
Umweltstandards		EU RoHS
Artikel Nummer		
72793		